| KRUPP | Fahrerhaus Zsb.<br>Driver's cab , assembly | ERSATZTEIL–BILDTAFEL<br>SPARE PART–PICTORIAL DISPLAY |
|---|---|---|

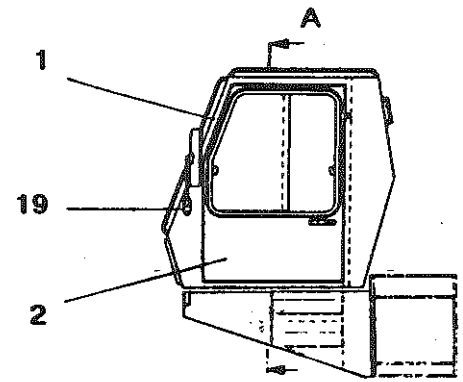


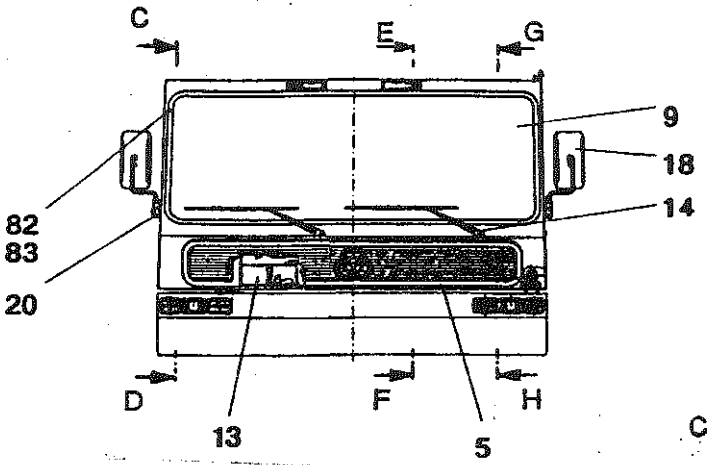


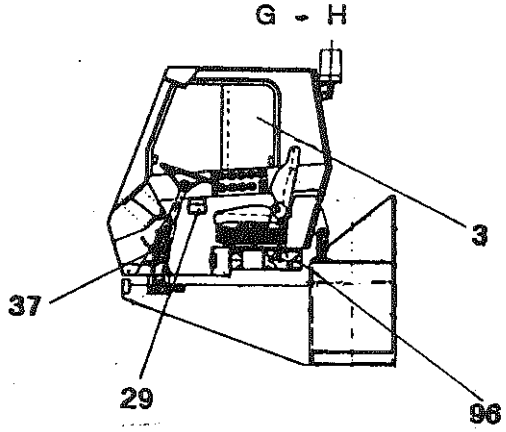


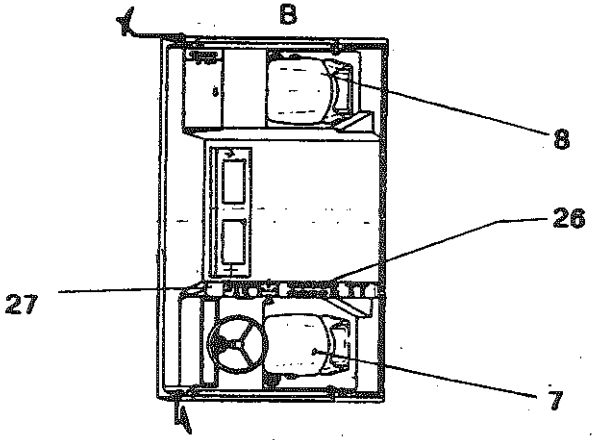


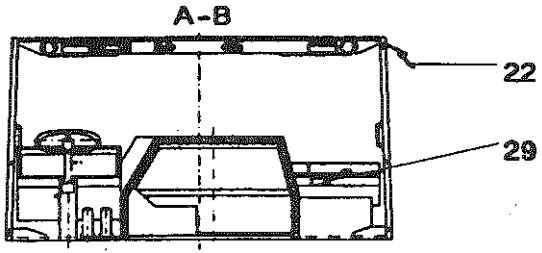


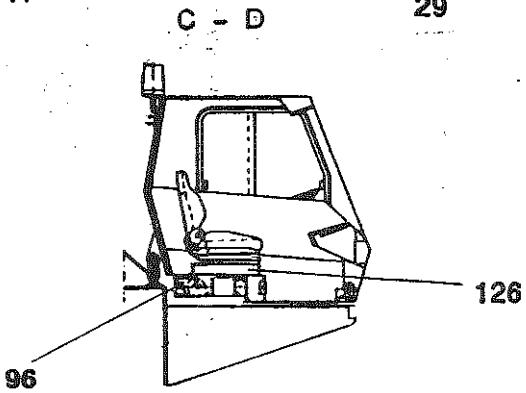


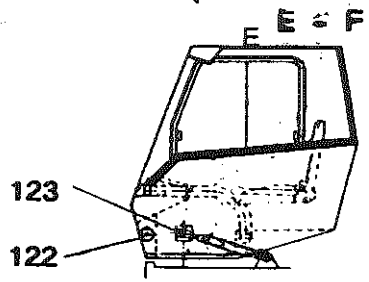


| | | | |
|---|---|---|---|
| | Bildtafel-Nr.<br>Pictorial display N°. 1557565 A | 1970776 -ETL B | FHG 231 |